1 – 1 (3)

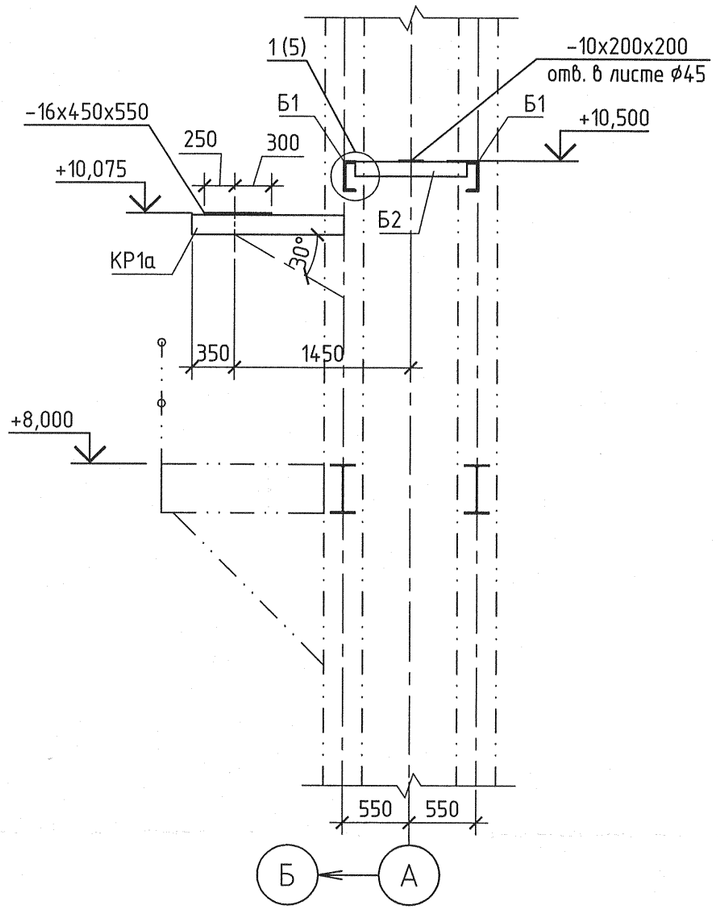

2 – 2 (3)

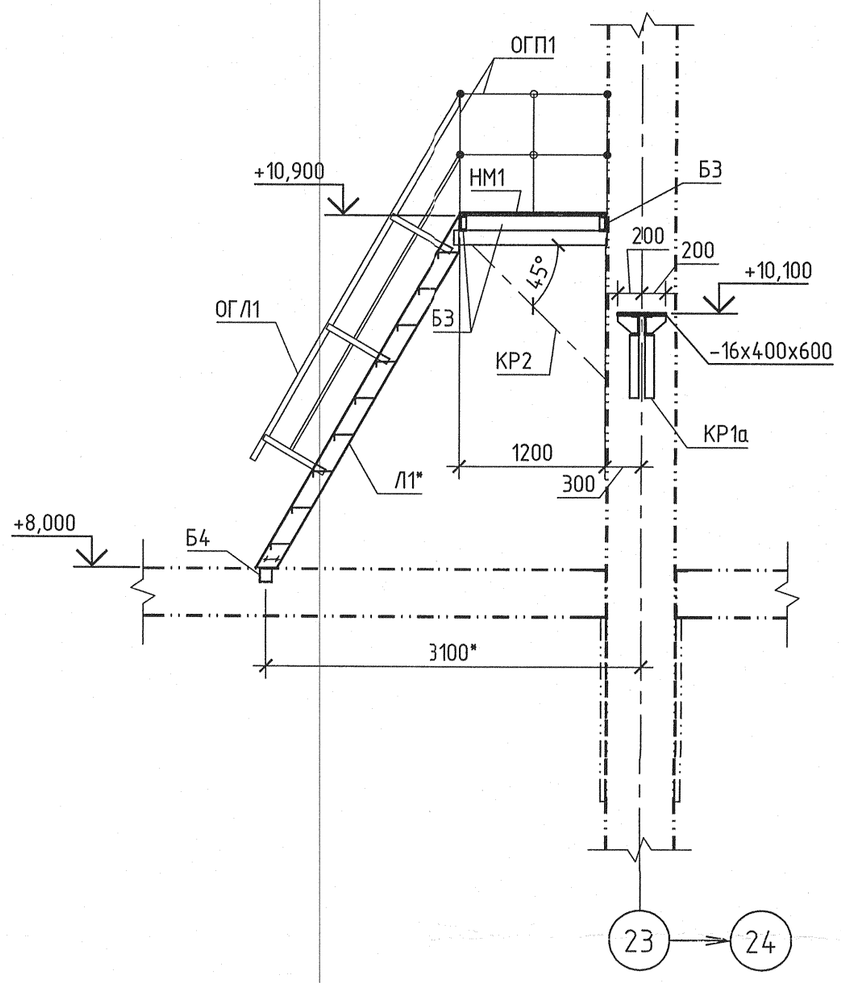

3 – 3 (3)

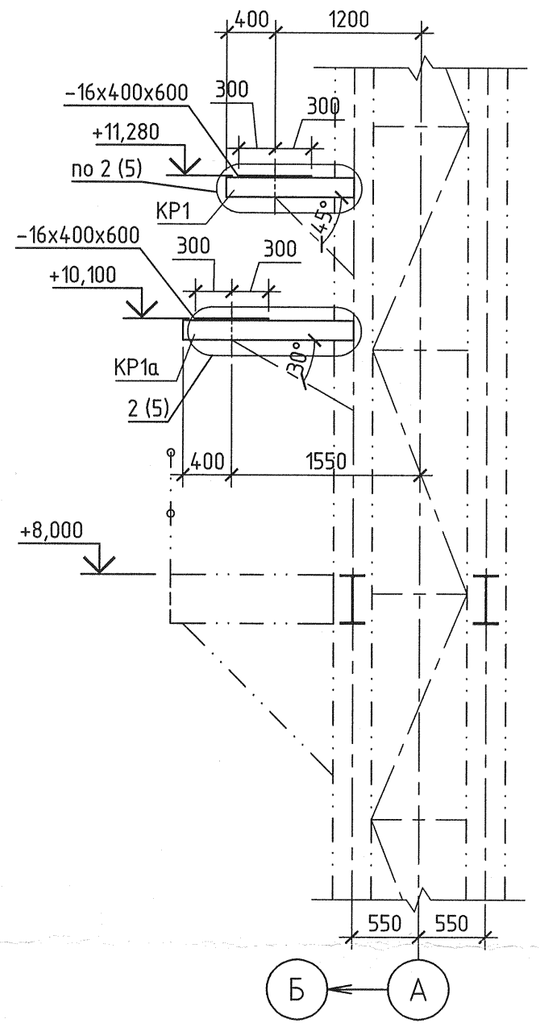

4 – 4 (3)

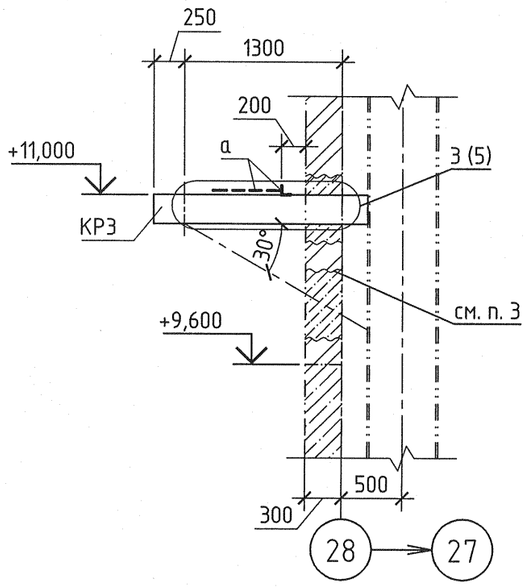

5 – 5 (3)

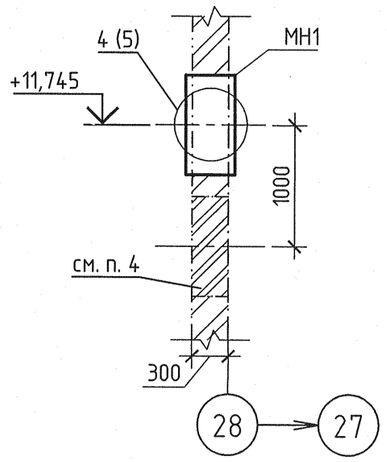

А (3)

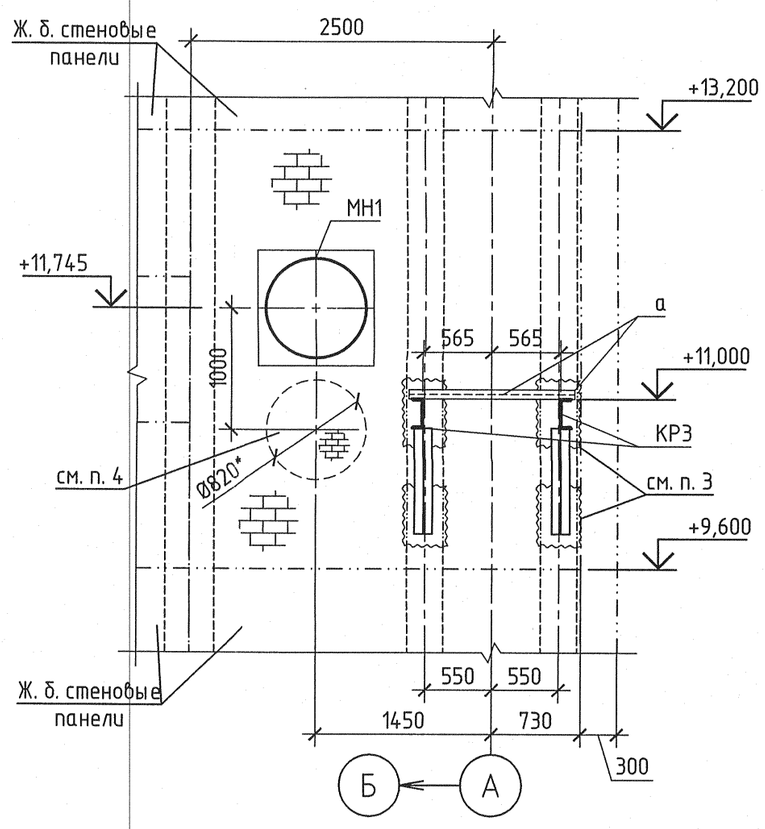

1 Размеры и отметки со знаком (*) уточнить по месту
2 Типовые конструкции со знаком (*) выполнить аналогично серийным по размерам, указанным на схемах расположения металлоконструкций и разрезах.
3 В существующей кирпичной стене для установки кронштейнов пробить отверстия с предварительной рассверловкой по контуру; после установки кронштейнов отверстия замонолитить цементно-песчаным раствором М200.
4 Существующее отверстие заложить кирпичом М75 (ГОСТ 530-2012) на цементно-песчаном растворе М25.
5 Ведомость элементов см. лист 3.

Изм.	Кол. уч.	Лист	№ док.	Подпись	Дата
Н. контр.		Михеев			26.03.14
Нач. отд.		Долидзе			26.03.14
Гл. спец.		Трушков			26.02.14
Проверил		Сорокина			26.03.14
Разработал		Антонова			26.03.14

1350.12.38А-30UNB-1612-SC1

Объекты III очереди строительства ЗАО СГК (ТЭЦ)

Сетевая установка основных и пиковых подогревателей турбоагрегатов ст. №8,9 II система теплоснабжения. Конструкции металлические

Стадия	Лист	Листов
Р	4	

Разрезы 1 – 1 ... 5 – 5

ОТКРЫТОЕ АКЦИОНЕРНОЕ ОБЩЕСТВО ИНСТИТУТ ТЕПЛОЭЛЕКТРОПРОЕКТ НИЖНИЙ НОВГОРОД

Инв. № подл.	Подпись и дата	Взам. инв. №
83724		

26.03.2014

Формат А2